Инструкция по монтажу
бокса на крышу автомобиля

TOPBOX

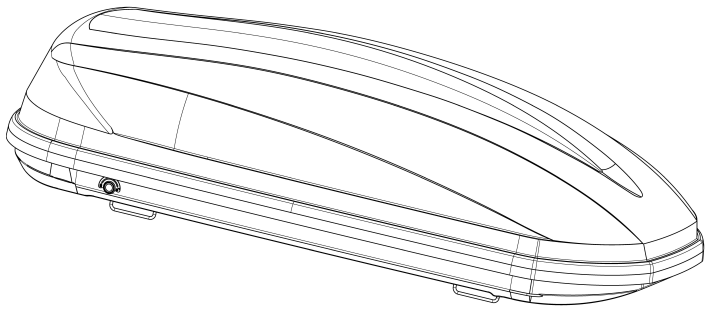

Габариты

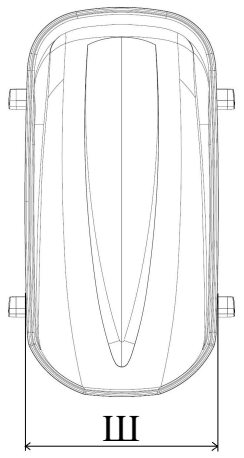

	Модель	Д	Ш	В
	ET7335	1500	760	390
	ET7435	1760	820	420

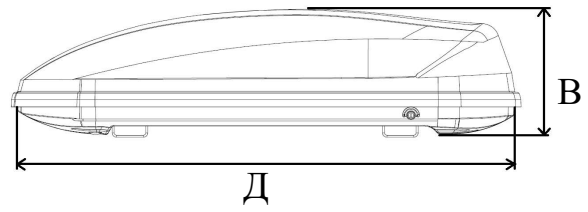

Комплектация


Инструкция x1


Ключ x2

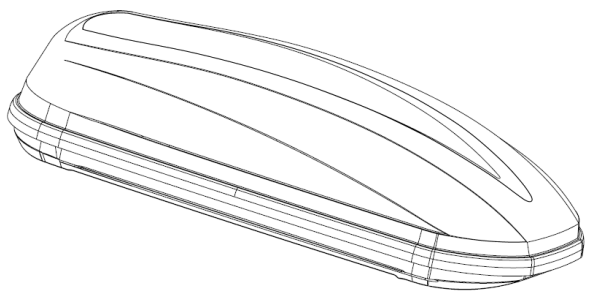
Автобокс x1

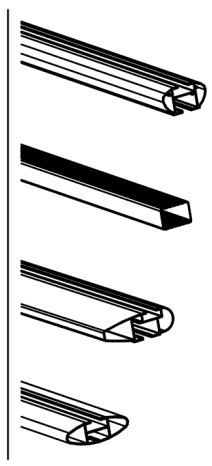

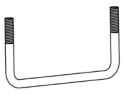
Скоба крепления x4


Барашек с гайкой x8


Петля-фиксатор x4

1. Максимальная нагрузка автобокса - 50 килограмм
2. Максимальная скорость передвижения с автобоксом 130 км/ч
3. Фиксируйте груз стяжными ремнями (не входят в комплект)

1 **макс 50 kg**

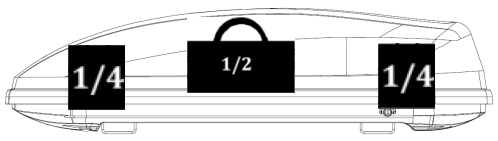

2 **макс 130km/h**

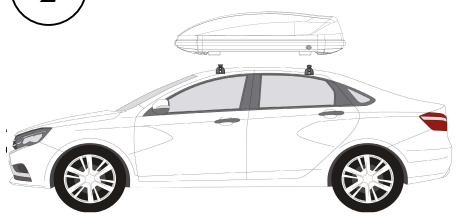

Перед использованием, обязательно пропишите персональный номер ключа, который вы можете увидить на самом ключе и на личинке замка. В случае утери ключа, благодаря этому номеру мы сможем выслать вам дубликат



Ваш номер ключа

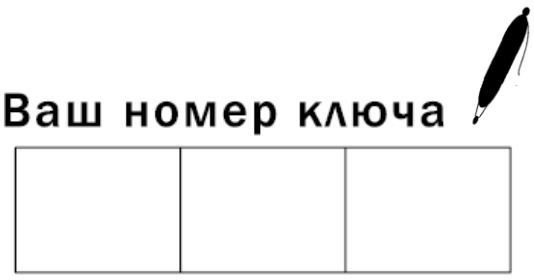

1

1.1 Вставить ключ из комплекта в замок с одной из сторон автобокса
1.2 Повернуть по часовой стрелке в соответствии с примером указанным на рисунке. Откройте автобокс
ВНИМАНИЕ!!! Не пытайтесь извлечь ключ, когда замок автобокса находится в положении "открыто"

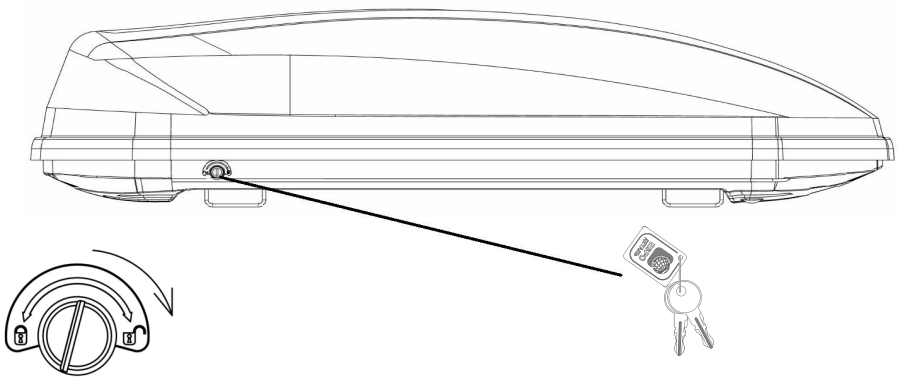

2

Поместить автобокс на перекладины автомобиля

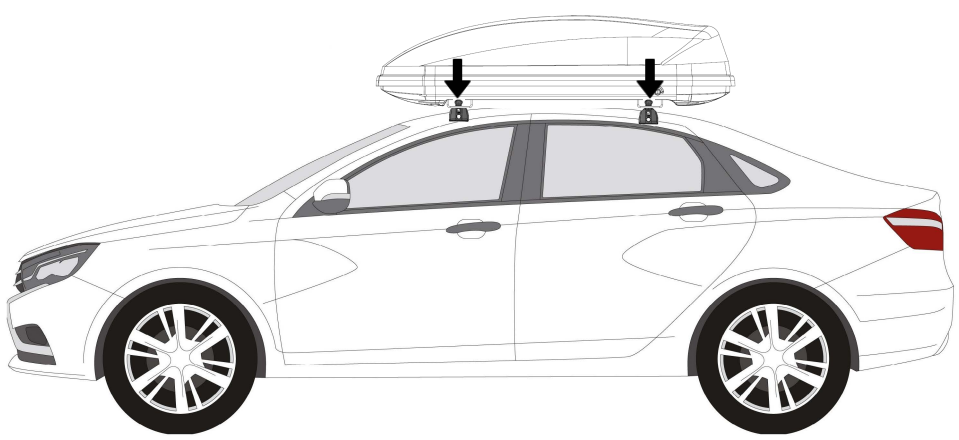

3

3.1 Расположить отверстия на дне автобокса над перекладиной (рис. 1)
3.2 Установите скобу крепления в отверстия на дне автобокса, так чтобы прижать перекладину багажника (рис. 2)
3.3 Установить петлю-фиксатор и наживить барашек с гайками на резьбу скобы крепления движением по часовой стрелке (рис. 3)

Рис. 1

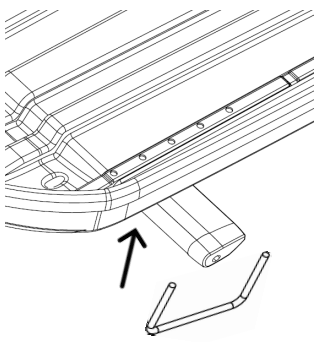

Рис. 2

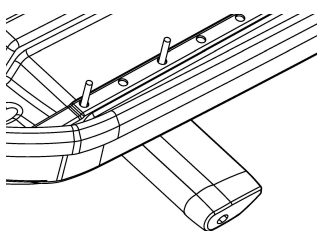

Рис. 3

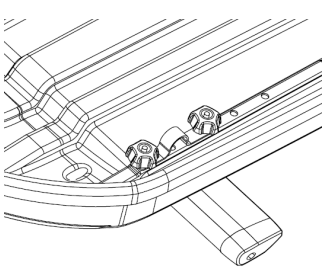

4 Расположите автобокс согласно схеме

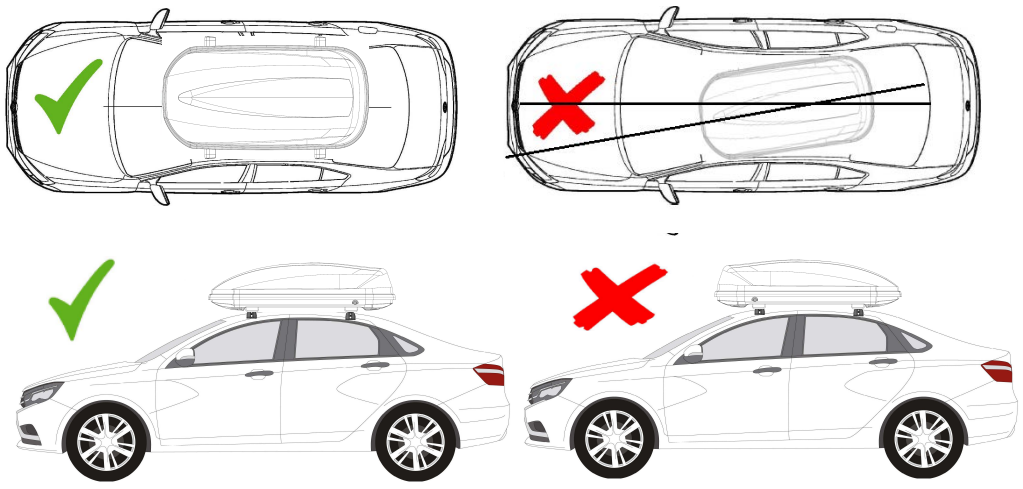

5 5.1 Равномерно затянуть барашки с гайками движением по часовой стрелке (рис. 4)
5.2 Закройте крышку и убедитесь в надежности фиксации автобокса к транспортному средству (рис. 5)

Рис. 4

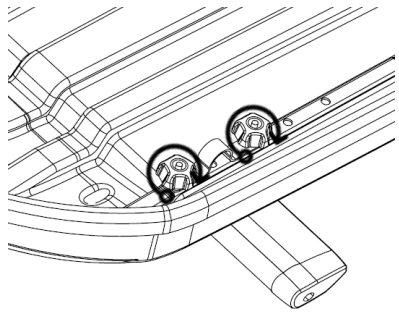

Рис. 5

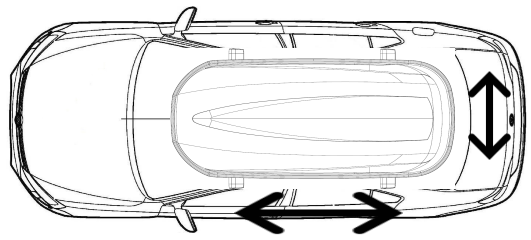

6 6.1 Вставить ключ из комплекта в замок
6.2 Повернуть ключ против часовой стрелки в соответствии с примером

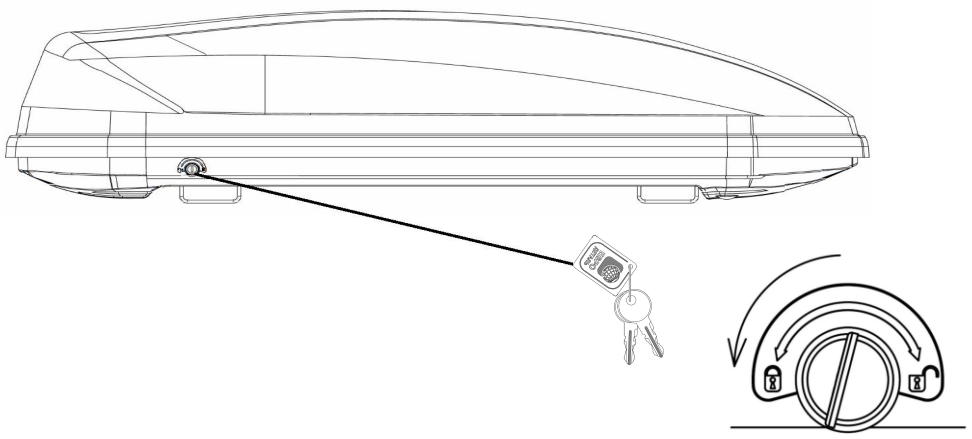

Во избежании повреждений автобокса, не рекомендуется тянуть за нижний край изделия

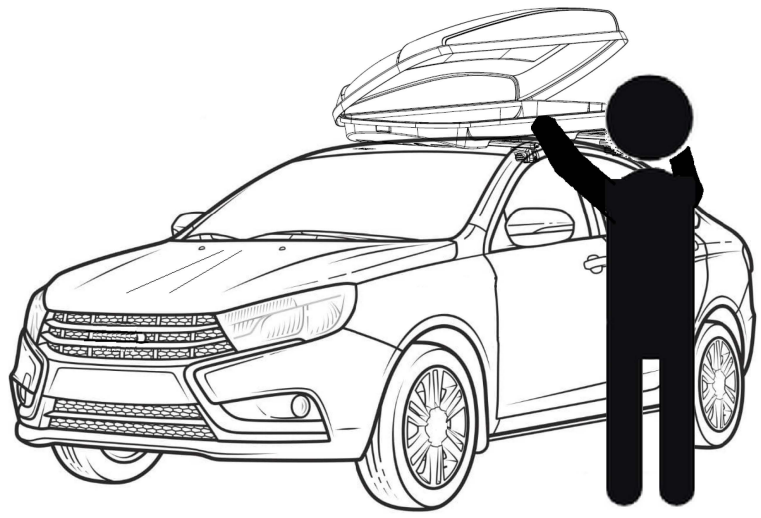

Пользуясь автобоксом, не стойте со стороны проезжей части

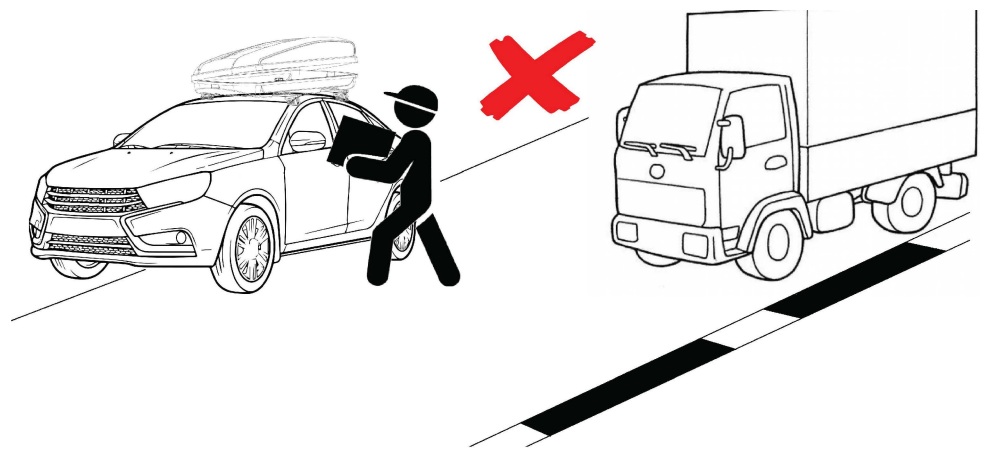

Не рекомендуется открывать автобокс при порывистом ветре. Смените расположение стоянки автомобиля

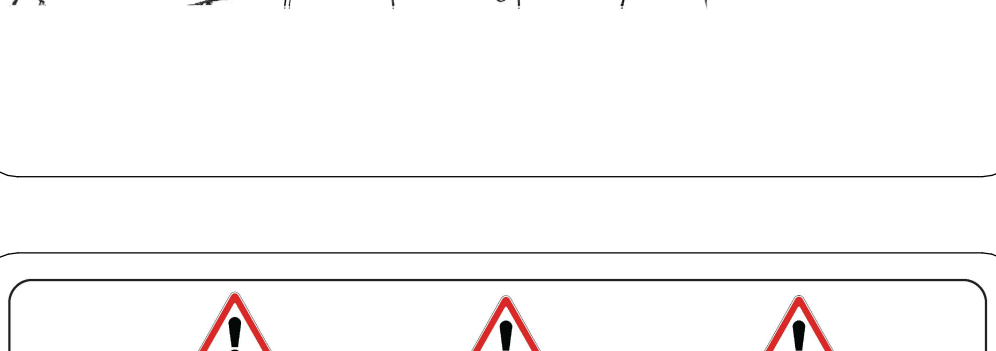

Приступая к движению, обязательно помните про дополнительные габариты по высоте

Запрещено мыть автобокс на автоматических мойках (роботомойках)

